Duro

- Robust
- Progressiver Zughebel für die optimierte Anwendung der Kraft
- Verfügbar mit Doppelschnitt

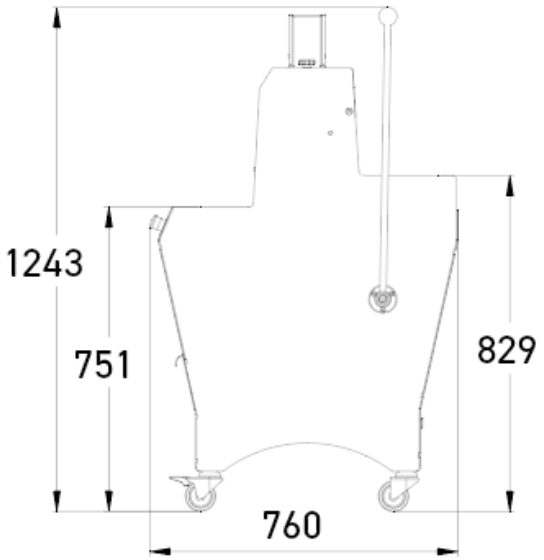

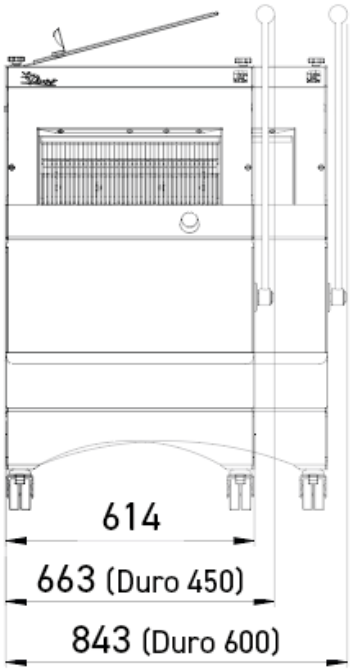

KENNDATEN

max. Brotgröße (LxBxH) (in cm)	60 x 32 x 16
Motorleistung (in kW)	0,49
Nettogewicht (in kg)	175
Messertyp und Maße (in mm)	Stahl 13 x 0,7

Finition

TECHNISCHE AUSWÄHLEN

Scheibendicke in mm	11,12,13,14,15,16,17,18,Doppelschnitt (Extrakosten)
Höhe des Brotschiebers	Besonders flach (50 mm),Flach (80 mm),Hoch (100 mm)
Stromversorgung	230 V einphasig ,230 V dreiphasig ,400 V dreiphasig

Optionen (Extrakosten)	Stärkerer Motor, Erhöhung um 4 cm, Erhöhung um 8 cm, Tageszähler, Sicherheitsabdeckung hinten

STÄRKEN

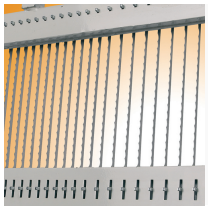

Doppelschnitt (option)

Für zwei unterschiedliche Schnittbreiten auf derselben Maschine.

Progressiver Zughebel

Für die optimierte Anwendung der Kraft.

BPA-freie Lackierung

100 % BPA-freie Satinlackierung (Bisphenol A): sicherer für Sie, schonender für die Umwelt. Der Niedrigtemperatur-Einbrennprozess senkt den Energieverbrauch deutlich. Erhältlich in drei einfarbigen Varianten: Weiß, Schwarz oder Grau.