Brotschneidemaschinen für Profis

FULL

- Kontinuierlicher Schnitt aller Brotsorten
- Hohe Arbeitsgeschwindigkeit durch motorisierte Aufgabebänder
- Absolute Robustheit
- Einstellbare Arbeitsgeschwindigkeit

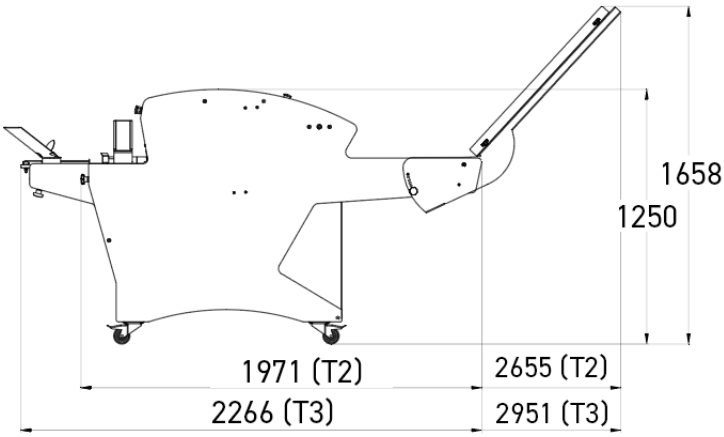

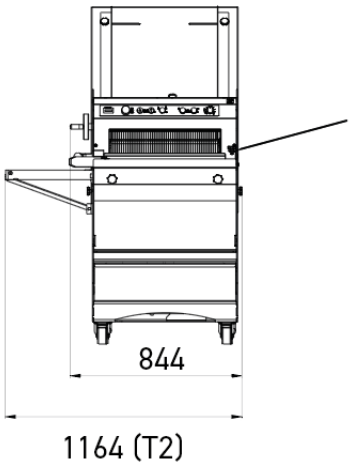

KENNDATEN

Max Brotgröße (LxB) (in cm)	52 x 16
Motorbetriebenes Ausgabeband	•
Motorleistung (in kW)	1,1
Nettogewicht (in kg)	365
Messertyp und Maße (in mm)	Stahl 13 x 0,7

TECHNISCHE AUSWÄHLEN

Scheibendicke in mm	11,12,13,14,15,16,17,18
Stromversorgung	230 V dreiphasig ,400 V dreiphasig

STÄRKEN

Bedienfeld in der Front

Motorbetriebene Einstellung der Stellung des oberen Aufgabebands (Brothöhe). Neben dem Bedienfeld in der Front befindet sich ein Betriebsstundenzähler, der die Arbeitszeiten präzise aufzeichnet.

Aufgabeband hinten

Regelmäßiger kontinuierlicher Schnitt durch einstellbare Seitenführungen.

Drehzahlregler

Einstellung der Schnittgeschwindigkeit in Abhängigkeit der Brotsorte.

Motorbetriebenes Ausgabeband

Mit einstellbaren Führungen, die das Brot nach dem Schnitt in Position halten.

BPA-freie Lackierung

100 % BPA-freie Satinlackierung (Bisphenol A): sicherer für Sie, schonender für die Umwelt. Der Niedrigtemperatur-Einbrennprozess senkt den Energieverbrauch deutlich. Erhältlich in drei einfarbigen Varianten: Weiß, Schwarz oder Grau.