PE50P

- Volumenabwieger mit Druckluft
- Edelstahlgehäuse
- Gleichmäßigkeit und Präzision beim Gewicht
- Hohe Arbeitsgeschwindigkeit
- Teigschonende Technik

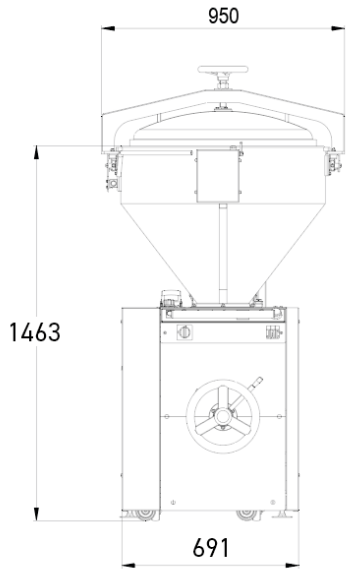

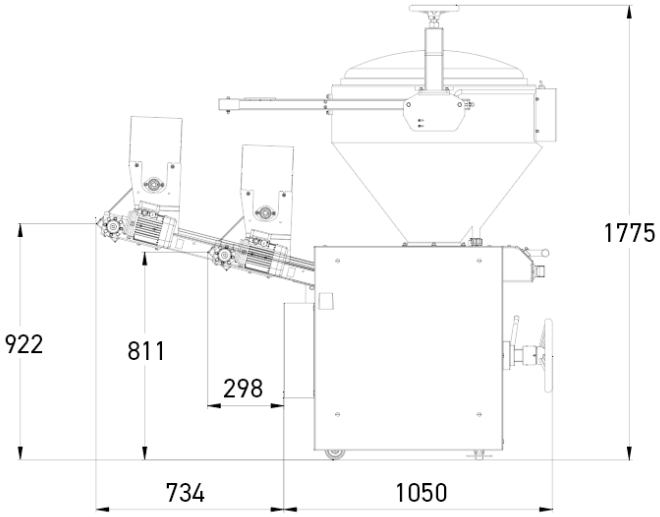

KENNDATEN

3 programmierbare Geschwindigkeiten (als Stück/Stunde)	900 - 2000
Unabhängiger Bemehler	•
Edelstahltrommel	•
Gusskolben	•
Rückwärtszähler	•
Ölrückgewinnungssystem	•
Teiglingaustragsband von 370 mm Länge	•
Motorleistung (in kW)	2,4
Stromversorgung	400 V dreiphasig
Nettogewicht (in kg)	500

TECHNISCHE AUSWÄHLEN

Kolben (Gewicht Teigling min./max. (in g))	74mm (80 / 400),95mm (120 / 650),109mm (160 / 850),119mm (250 / 1.000),131mm (320 / 1.300)
Optionen (Extrakosten)	Teiglingaustragsband von 82 cm Länge, Geflecht, Stromversorgung 230 V einphasig, Stromversorgung 230 V dreiphasig

STÄRKEN

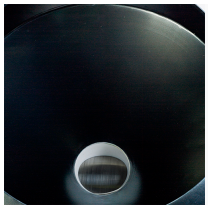

Teflon-beschichteter Drucklufttrichter

mit integriertem Kompressor. Fassungsvermögen von 160 kg.

Einstellung des Stückgewichts per Handrad

Zur schnellen und präzisen Einstellung des Gewichts.

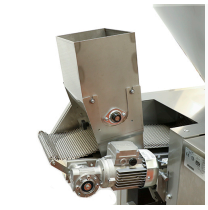

Unabhängiger Bemehler

Vermeidet das Verkleben der Teiglinge auf dem Band.

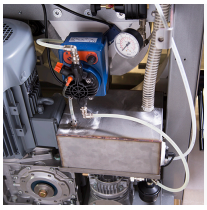

Ölrückgewinnungssystem

Senkt den Ölverbrauch stark. Mit Kartuschenfilter und Warnleuchte bei geringem Ölstand. Befüllung von außen.