Cortadoras de pan para profesionales

FULL

- Corte continuo de todos los tipos de pan
- Cadencia elevada gracias a las cintas de arrastre motorizadas
- Robustez sin concesiones
- Cadencia ajustable

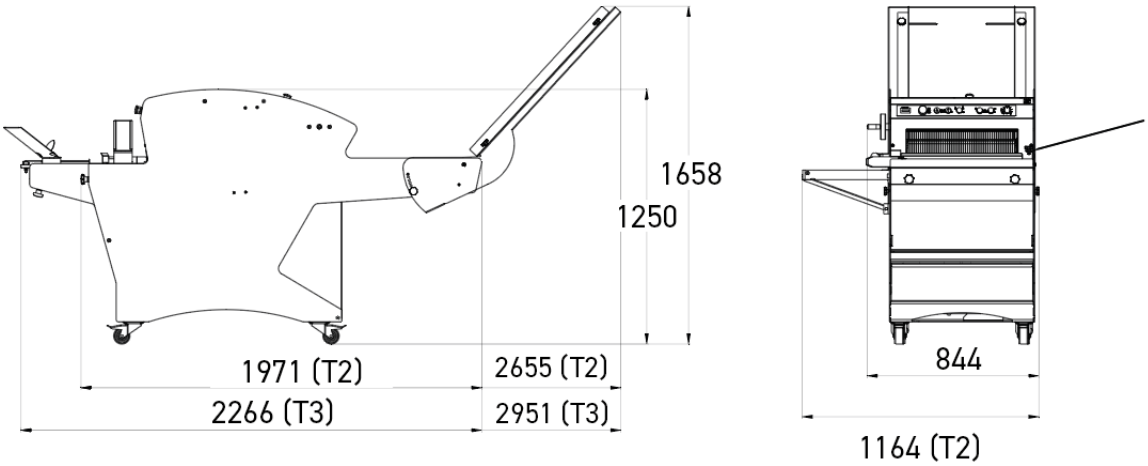

CARACTERÍSTICAS

Dim. máx. del pan (Lxh) en cm	52 x 16
Cinta de salida motorizada	•
Potencia motor en kW	1,1
Peso neto en kg	365
Tipo de cuchilla y dimensiones en mm	Acero 13 x 0,7

ESPECIFICACIONES TÉCNICAS

Grosor de la rebanada en mm	11,12,13,14,15,16,17,18
Alimentación	230 V trifásico ,400 V trifásico

PUNTOS FUERTES

Cuadro de control frontal

Ajuste motorizado de la altura de la cinta superior (altura de panes). Junto a los mandos frontales, un contador de horas permite registrar el tiempo de trabajo con precisión.

Cinta de carga trasera

Garantiza un corte regular continuo gracias a las guías laterales ajustables.

Variador de velocidad

Permite ajustar la velocidad de corte según el tipo de pan.

Cinta de salida motorizada

quipada con guías ajustables para asegurar la sujeción del pan tras el corte.

Pintura libre de BPA

Pintura satinada 100 % libre de BPA (Bisfenol A): más segura para usted, más respetuosa con el planeta. Su proceso de curado a baja temperatura reduce significativamente el consumo de energía. Disponible en tres colores lisos: blanco, negro o gris.