DIV

- Aumento de la productividad
- Limpieza fácil
- Silenciosa (-65 db)
- Revestimiento inox

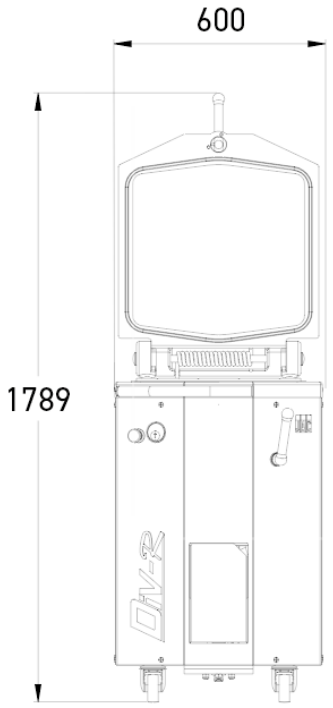
600
1789

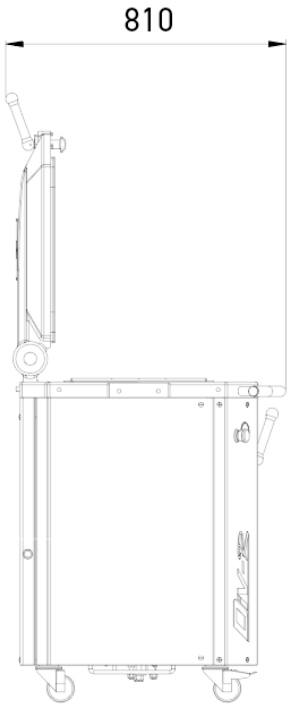
810

CARACTERÍSTICAS

Dimensiones de las cubas redondas (dxh) en mm	464 x 125
Peso mín./máx. de los pastones en g	100/900
Capacidad de las cubas en kg	18
Subida automática de las cuchillas	•
Potencia motor en kW	1,5
Peso neto en kg	260

ESPECIFICACIONES TÉCNICAS

Alimentación	230V monofásico (suplemento),230 V trifásico ,400 V trifásico +N
Frecuencia	50Hz,60Hz (suplemento)

Opciones (Suplemento)	Asa de protección

PUNTOS FUERTES

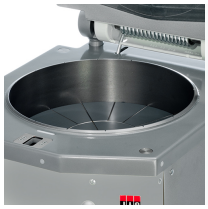

Carrocería, cuba y cuchillas de acero inoxidable

Con subida automática de las cuchillas para facilitar el mantenimiento.