Chute

- Dédiée au tranchage du pain de mie
- Rendement maximal grâce au cycle continu
- Encombrement réduit
- Economique
- Ergonomie grâce au chargement frontal

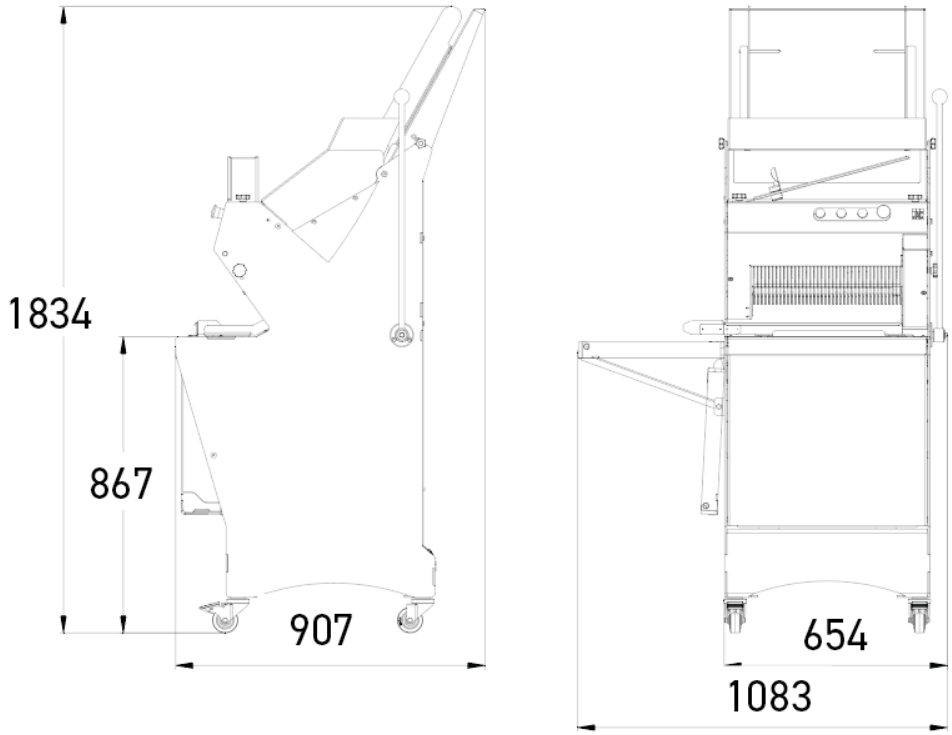
1834
867
907
654
1083

CARACTÉRISTIQUES

Dim. max du pain (Lxh) en cm	44 x 16
Puissance moteur en kW	0,49
Poids net en kg	230
Type de lame et dimensions en mm	Acier 10x0,5

SPÉCIFICATIONS TECHNIQUES

Epaisseur de tranche en mm	9,10,11,12,13,14,15,16,17,18
Type d'alimentation	230V mono ,230V triphasé ,400V triphasé

Options (Supplément)	Couteaux spéciaux

POINTS FORTS

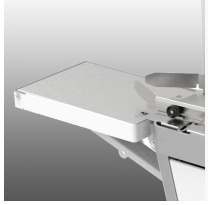

Souffleuse ensacheuse repliable (option)

Permet un gain de temps à l'emballage.

Rampe de chargement

Equipée de guides latéraux, augmente la capacité de chargement.

Presse-pains réglable

Permet d'ajuster la pression sur le pain pour assurer une qualité de coupe nette et précise.

Levier latéral

Permet d'engager la coupe du dernier pain en toute sécurité.

Peinture sans BPA

Peinture satinée 100 % BPA free (Bisphénol A) : plus sûre pour vous, plus douce pour la planète. Son procédé de cuisson à basse température réduit significativement la consommation d'énergie. Disponible en trois coloris unis : blanc, noir ou gris.