Taglierine per pane per professionisti

Duro

- Robusta
- Leva a trazione progressiva per una gestione ottimale dello sforzo
- Disponibile con fetta doppia

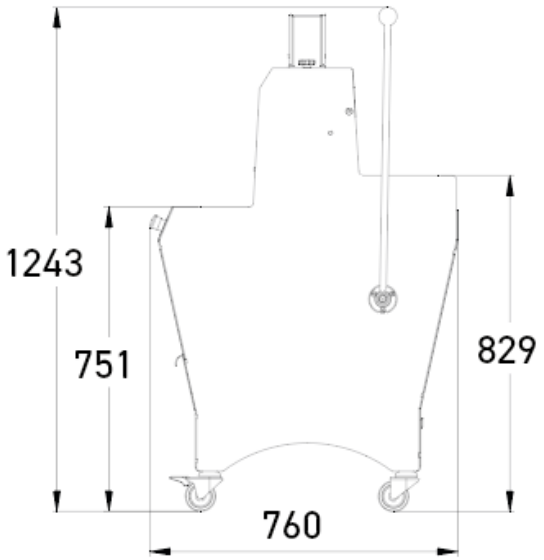

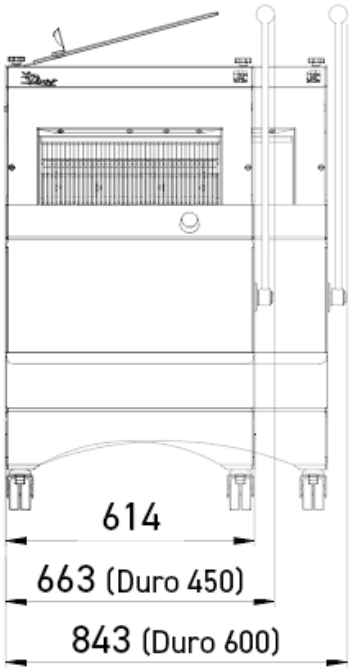

CARATTERISTICHE

Dimensioni massime del pane (L x l x h) in cm	60 x 32 x 16
Potenza motore in kW	0,49
Peso netto in kg	175
Tipo di lama e dimensioni in mm	Acciaio 13 x 0,7

Finition

SPECIFICHE TECNICHE

Spessore del taglio in mm	11,12,13,14,15,16,17,18,Fetta doppia (COSTO EXTRA)
Altezza dello spingipane	Extra basso (50 mm),Basso (80 mm),Alto (100 mm)
Alimentazione	230 V monofase ,230 V trifase ,400 V trifase

Opzioni (Costo extra)	Motore rinforzato, Sopraelevazione di 4 cm, Sopraelevazione di 8 cm, Contatore giornaliero, Coperchio di sicurezza posteriore

PUNTI FORTI

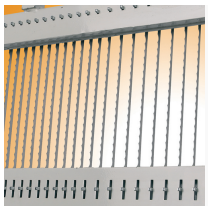

Fetta doppia (opzionale)

Permette di configurare due larghezze di taglio diverse sulla stessa macchina.

Leva a trazione progressiva

Offre una migliore gestione dello sforzo.

Vernice priva di BPA

Vernice satinata 100% priva di BPA (Bisfenolo A): più sicura per te, più delicata per il pianeta. Il processo di cottura a bassa temperatura riduce significativamente il consumo energetico. Disponibile in tre colori pieni: bianco, nero o grigio.