Spezzatrici idrauliche

DIV

- Aumento della produttività
- Pulizia semplificata
- Silenziosa (-65db)
- Rivestimento inox

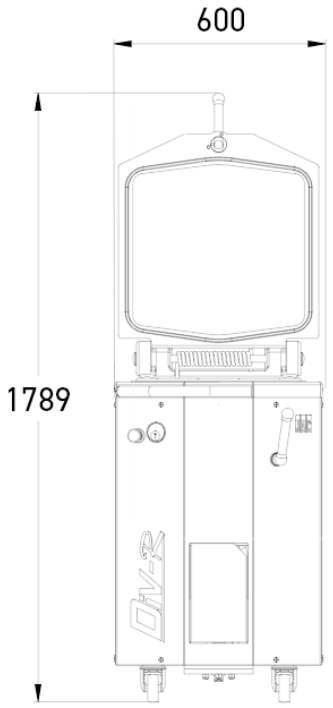
600
1789

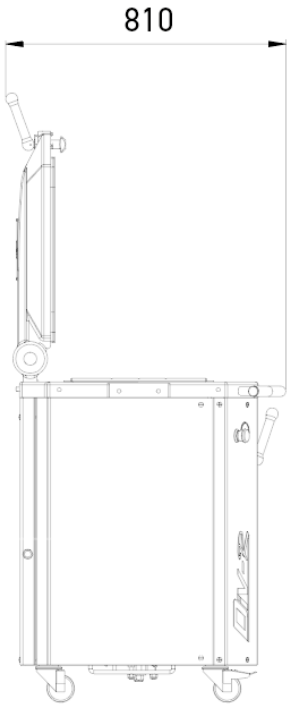
810

CARATTERISTICHE

Dimensioni delle vasche rotonde (d x h) in mm	464 x 125
Peso minimo/massimo dei pastoni in g	100 / 900
Capacità delle vasche in kg	18
Risalita automatica dei coltelli	•
Potenza motore in kW	1,5
Peso netto in kg	260

SPECIFICHE TECNICHE

Alimentazione	230V monofase (COSTO EXTRA),230 V trifase ,400 V trifase +N
Frequenza di alimentazione	50Hz,60Hz (COSTO EXTRA)

Opzioni (Costo extra)	Maniglia di protezione

PUNTI FORTI

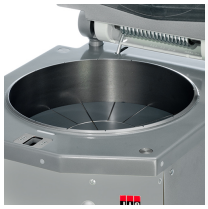

Involucro, vasca e coltelli inox

Con risalita automatica dei coltelli per una facile manutenzione.