Zip

- Velocità di esecuzione
- Massima sicurezza
- Igiene esemplare
- Carpenteria inox
- Polivalenza

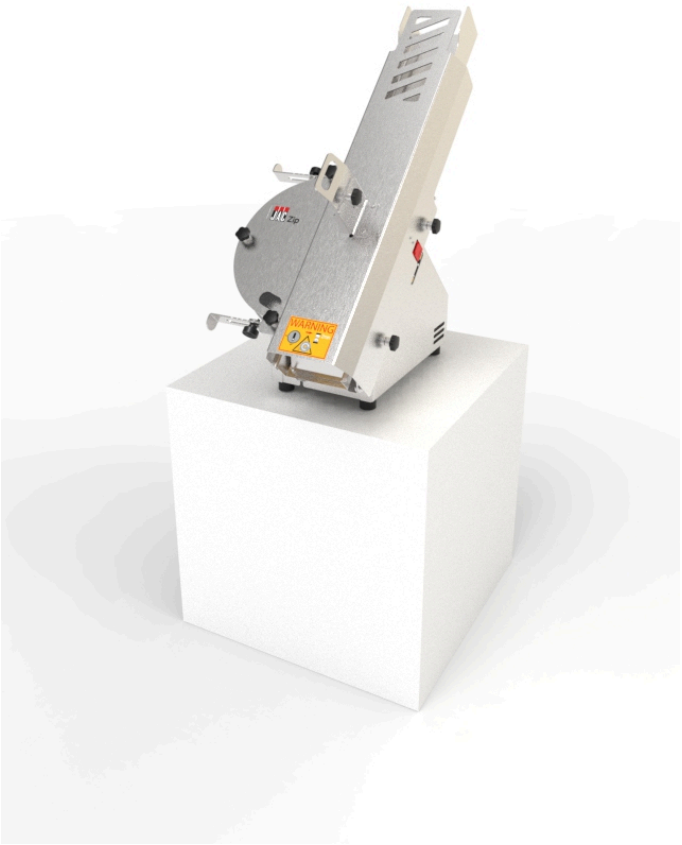

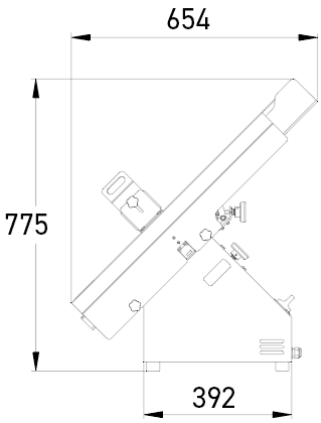

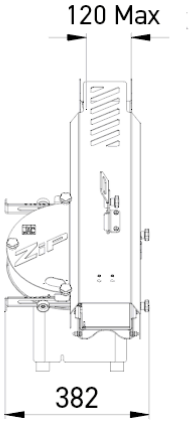

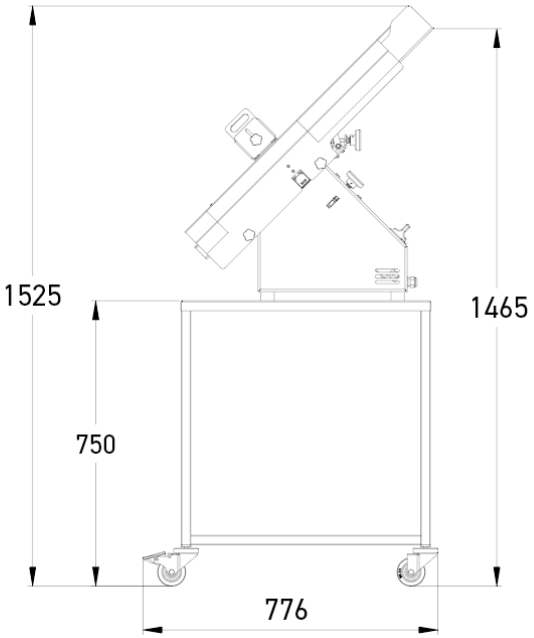

CARATTERISTICHE

Dimensioni minime/massime del pane (l x h) in mm	60 x 40/120 x 80
Alimentazione	230 V monofase
Potenza motore in kW	0,37
Peso netto in kg	35
Tipo di lama e dimensioni in mm	Acciaio Ø 300

PUNTI FORTI

Regolazione del tunnel di taglio

Regolabile in altezza e larghezza, permette di inserire diversi tipi di pane al fine di assicurare un taglio netto e preciso.

Regolazione della lama

Permette di regolare l'altezza e la profondità di taglio nel pane.

Chiusura inox

Montata al termine del settore di taglio, impedisce l'introduzione involontaria delle dita.

Fan

Per un migliore raffreddamento del motore durante l'uso intensivo.