Хлеборезки для профессионалов

Swift

- Многоформатная серийная нарезка
- Эргономика и производительность
- Быстрый цикл нарезки
- Экономичная
- Многофункциональность

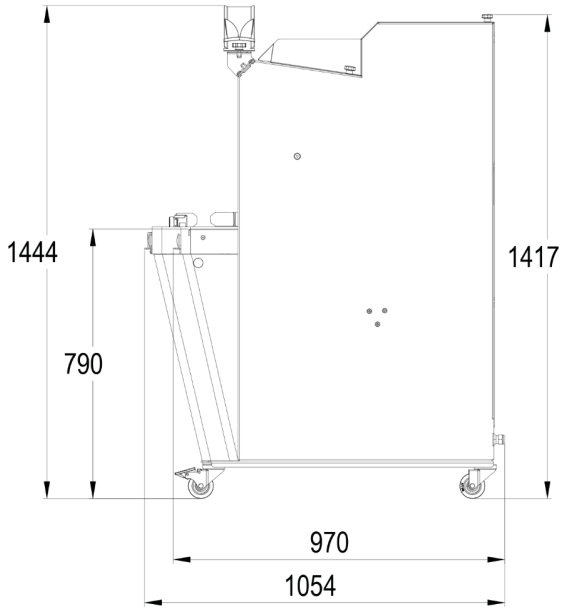

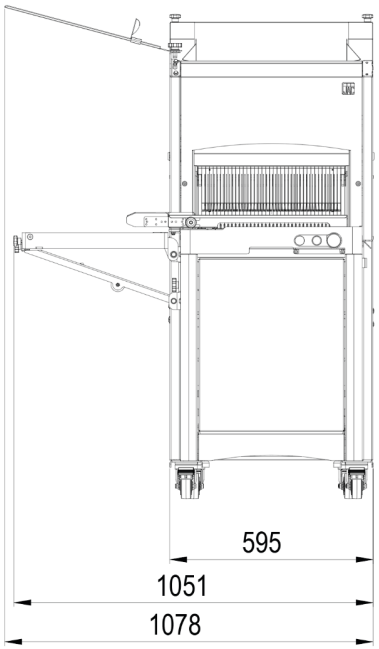

ХАРАКТЕРИСТИКИ

Максимальные размеры хлеба (ДхШхВ) в см	44 x 31 x 16
Мощность мотора в кВт	0,49
Вес нетто в кг	175
Тип ножа и размеры в мм	Сталь 13 x 0,5
Переключатель расширенного режима ISC	•

ВЫБЕРИТЕ ТЕХНИЧЕСКИЕ ХАРАКТЕРИСТИКИ

Толщина ломтя в мм	9,10,11,12,13,14,15,16,17,18
Высота толкателя хлеба	Сверхнизкий (50 мм),Низкий (80 мм),Высокий (100 мм)
Электропитание	230 В однофазный ,230 В трехфазный ,400 В трехфазный

Опции (ДОПОЛНИТЕЛЬНАЯ ПЛАТА)	Усиленный мотор, Подъем на 4 см, Счетчик ежедневной наработки, Специальные ножи, Клипсатор для пакетов

УНИКАЛЬНЫЕ СВОЙСТВА

ISC® Переключатель расширенного режима

Intelligent Slicing Control (концепция интеллектуальной нарезки) (патент JAC) : Система автоматического контроля нарезки хлеба в зависимости от его консистенции. Позволяет одинаково хорошо нарезать воздушный,хрустящий или плотный хлеб. Переключатель расширенного режима ISC: Позволяет работать на малой, высокой или саморегулирующейся скорости.

Съемный бак для сбора крошек

Доступ к нему обеспечивается откидыванием передней дверцы при помощи гидроцилиндров. Емкость 18 л.

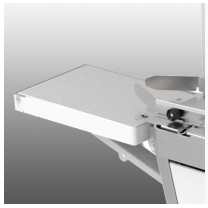

Складная воздуходувка для открывания пакетов (Опция)

Позволяет сэкономить время при упаковке.

Фронтальная загрузочная зона для буханок различного формата.

Загрузочная зона состоит из валиков на шарикоподшипниках для автоматического направления буханок в зону их переворачивания. Расположение напротив оператора значительно упрощает манипуляции с буханками. При изменении формата буханки не требуются никакие настройки, хлеборезка саморегулируется, что обеспечивает экономию времени и повышение эргономики.

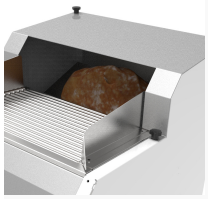

Зона безопасного переворачивания буханок.

Зона переворачивания является переходной между загрузочной полкой и полкой для нарезки. При прохождении каждой буханки зона переворачивания меняет свое положение так, чтобы буханка попала в зону нарезки. Безопасность зоны переворачивания обеспечивается наличием фотоэлементов, благодаря которым прекращается работа хлеборезки, если в этой зоне оказывается рука оператора или любой посторонний предмет. При переворачивании прохождение других буханок блокируется механическим барьером.

Зона приемки нарезанных буханок.

Зона приемки находится на идеальной высоте для упрощения выполнения манипуляций с нарезанными буханками. Зона оборудована специальными отверстиями, через которые крошки попадают в бак.

Сатиновая краска без содержания BPA

Сатиновая краска без содержания BPA (Бисфенол A): безопаснее для вас и бережнее для планеты. Процесс запекания при низкой температуре значительно снижает энергопотребление. Доступна в трёх однотонных цветах: белом, чёрном и сером.