Хлеборезки для профессионалов

FULL

- Непрерывная нарезка всех типов хлеба
- Высокая производительность благодаря ленте с механизированным приводом
- Бесспорная прочность
- Регулируемая каденция производства

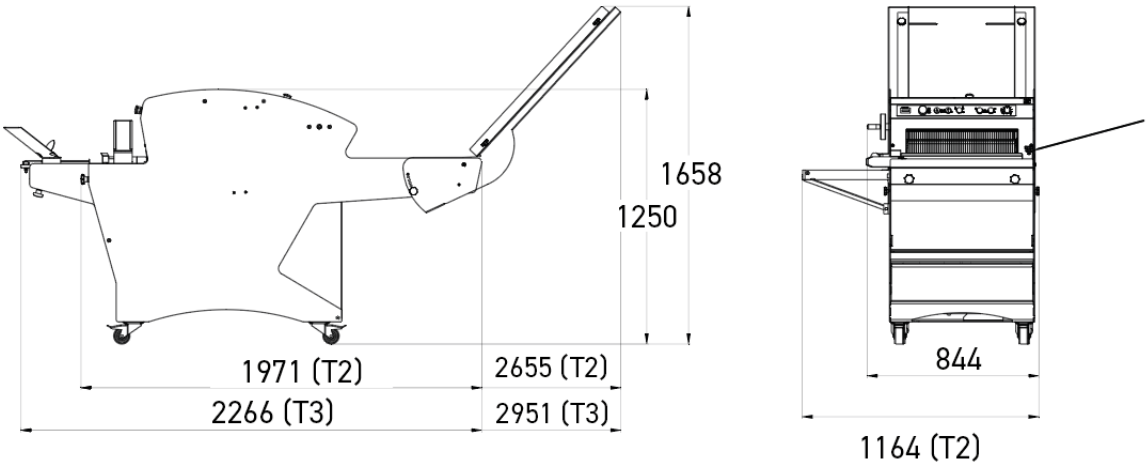

ХАРАКТЕРИСТИКИ

Максимальные размеры хлеба (ДхВ) в см	52 x 16
Механизированная отводящая лента	•
Мощность мотора в кВт	11
Вес нетто в кг	507
Тип ножа и размеры в мм	Сталь 13 x 0,7

ВЫБЕРИТЕ ТЕХНИЧЕСКИЕ ХАРАКТЕРИСТИКИ

Толщина ломтя в мм	11,12,13,14,15,16,17,18
Электропитание	230 В трехфазный ,400 В трехфазный

УНИКАЛЬНЫЕ СВОЙСТВА

Передняя панель управления

Механизированная регулировка высоты верхней ленты (высота буханок). Счетчик наработанных часов, расположенный на передней стороне управления, позволяет точно регистрировать время работы.

Задняя загрузочная лента

Обеспечивает непрерывную равномерную нарезку, благодаря регулируемым боковым направляющим.

Регулятор скорости

Позволяет регулировать скорость нарезки в зависимости от типа хлеба.

Механизированная отводящая лента

Оснащена регулируемыми направляющими для обеспечения удерживания буханки после нарезки.

Сатиновая краска без содержания BPA

Сатиновая краска без содержания BPA (Бисфенол A): безопаснее для вас и бережнее для планеты. Процесс запекания при низкой температуре значительно снижает энергопотребление. Доступна в трёх однотонных цветах: белом, чёрном и сером.