ZIP

- Производительность
- Максимальная безопасность
- Образцовая гигиена
- Корпус из нержавеющей стали
- Многофункциональность

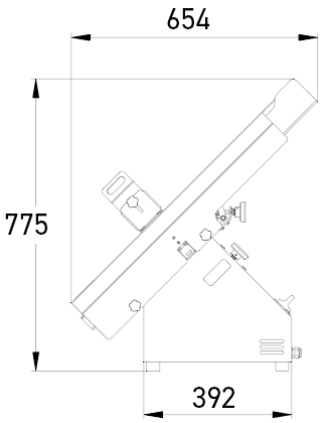

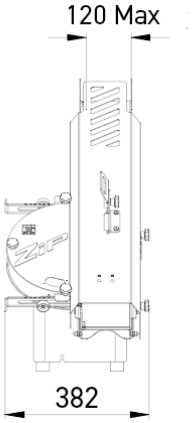

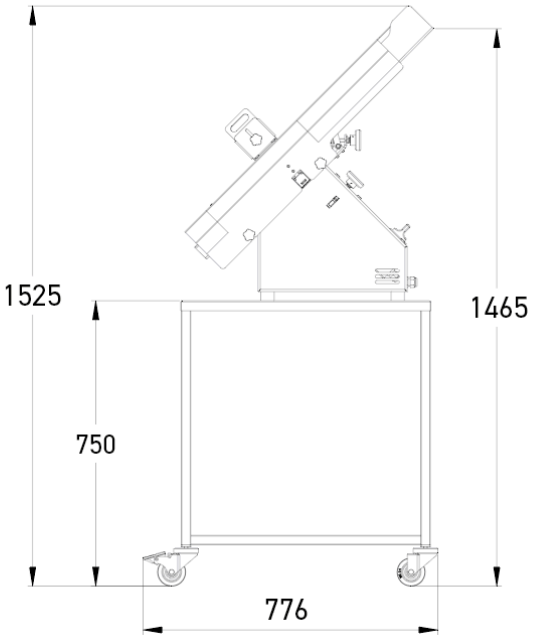

ХАРАКТЕРИСТИКИ

Минимальные/максимальные размеры хлеба (ШхВ) в см	60 x 40/120 x 80
Электропитание	230 В однофазный
Мощность мотора в кВт	0,37
Вес нетто в кг	55
Тип ножа и размеры в мм	Сталь Ø 300

УНИКАЛЬНЫЕ СВОЙСТВА

Регулировка туннеля для нарезки

Регулируемый по высоте и ширине, туннель позволяет удерживать несколько типов буханок для аккуратной и точной нарезки.

Регулировка ножа

Позволяет регулировать высоту и глубину нарезки хлеба.

Щиток из нержавеющей стали

Установленный на выходе нарезки, он предотвращает случайное попадание пальцев.

Вентилятор

Для лучшего охлаждения двигателя при интенсивном использовании.