MB

- Прочный и бесшумный
- Автоматический поиск первого корыта
- Бережное отношение к тесту
- Ручные загрузка и выгрузка
- Компактный
- Имеется два размера лотков
- Оснащен разъемами для подключения тестоформовочной машины и делителя

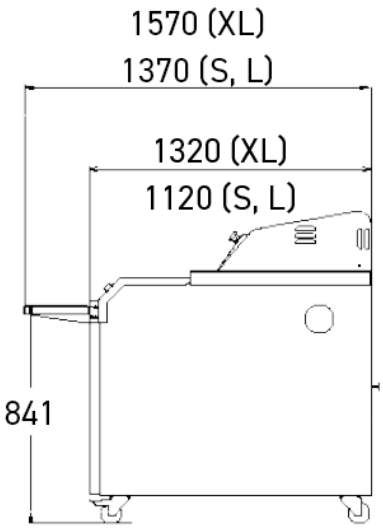
1570 (XL)
1370 (S, L)
1320 (XL)
1120 (S, L)
841

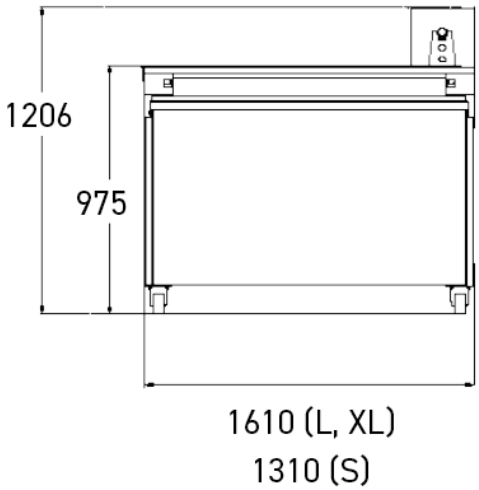
1206
975
1610 (L, XL)
1310 (S)

ХАРАКТЕРИСТИКИ

Лотки из синтетического фетра		•	
Автоматический поиск первого корыта		•	
Мощность мотора в кВт		0,25	
		Стандартные лотки	Широкие лотки
	Вес нетто в кг	250	250
	Максимальный вес тестовых заготовок в г	650	950
	Длина/ширина лотков в см	106 x 14	106 x 16
	Общее количество лотков	33	26
Тестовые заготовки в 350 г*	Количество тестовых заготовок на лоток	7	7
	Максимальная вместимость	231	182
Тестовые заготовки в 550 г*	Количество тестовых заготовок на лоток	6	6
	Максимальная вместимость	198	156
Тестовые заготовки в 750 г*	Количество тестовых заготовок на лоток	/	5
	Максимальная вместимость	/	130
Тестовые заготовки в 950 г*	Количество тестовых заготовок на лоток	/	4
	Максимальная вместимость	/	104

ВЫБЕРИТЕ ТЕХНИЧЕСКИЕ ХАРАКТЕРИСТИКИ

Электропитание	230 В трехфазный,400 В трехфазный
лотки	Стандартные,Широкие

Опции (ДОПОЛНИТЕЛЬНАЯ ПЛАТА)	Антибактериальная УФ лампа с защитой и вытяжкой воздуха, Откидная полка для округления, Ножное управление, Лотки из моноволокна, Силиконовые желоба, Заводская предварительная сборка

УНИКАЛЬНЫЕ СВОЙСТВА

Два трехфазных электрических разъема

Простота подсоединения тестоформовочной машины и делителя.

Шестерня с бронзовым кольцом

Уменьшает трение и увеличивает срок службы.

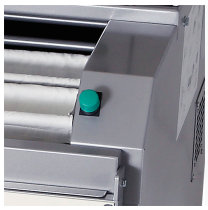

Управление (справа/слева)

Простое и эргономичное.

Автоматический поиск первого корыта

Простота использования и ощутимая экономия времени. Больше нет необходимости в длительном нажатии кнопки оператором, чтобы найти первую загруженную тестовую заготовку. Одним нажатием кнопки машина сделает это за вас.