EASYFORM

- Подходит для гидратированного и ферментированного теста
- Вместимость от 3 до 5 кг теста.
- Деление с предварительной утрамбовкой или без нее.
- Подбивка и резка осуществляется с помощью прогрессивного нажимного рычага.
- Позволяет использовать все раскройные сетки из каталога JAC.

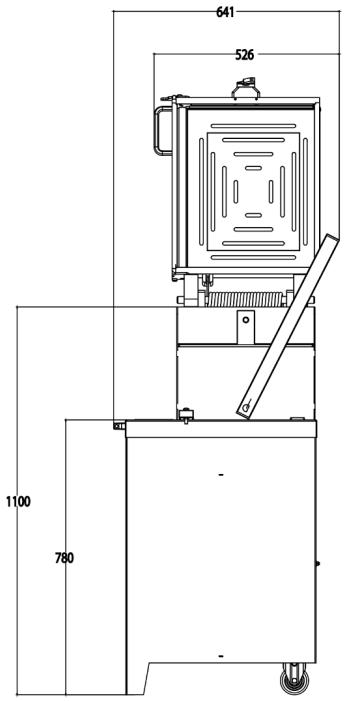
641
526
1100
780

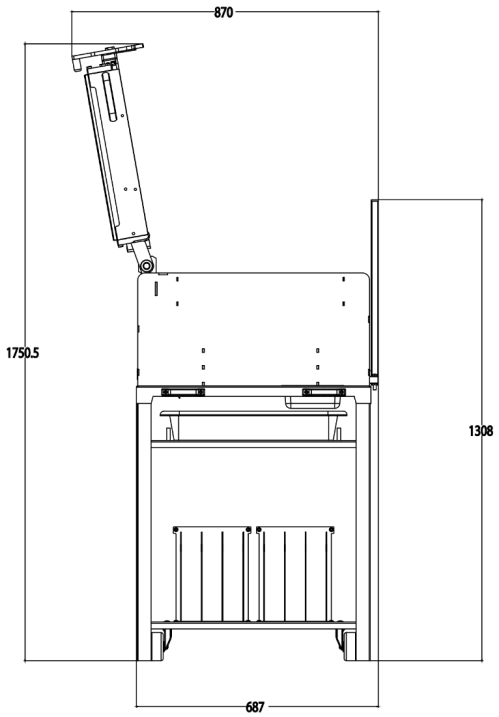
870
1750.5
1308
687

ХАРАКТЕРИСТИКИ

Размеры кюветы (мм)	469 x 387 x 70
Мин./макс. емкость кюветы (кг)	3/5
Вес нетто (кг)	60
Click & Cut	•
Easylock	•

Опции (ДОПОЛНИТЕЛЬНАЯ ПЛАТА)	Секция для хранения решеток (совместимо только с Moveo)

УНИКАЛЬНЫЕ СВОЙСТВА

Click&Cut

Быстрая и эргономичная система смены решеток.

Easylock

Простая и надежная система блокировки рамы. Разблокировка простым нажатием на ручаг.

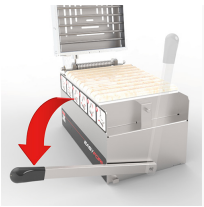

Прогрессивного нажимного рычага

Прессовка и резка осуществляется с помощью прогрессивного нажимного рычага.

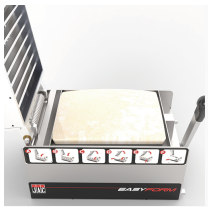

Кюветой и шасси из нержавеющей стали

Делитель с кюветой 47 x 39 x 7 см и шасси из нержавеющей стали. Образцовая гигиена (доступ к внутренней части машины через верхнюю панель). Экологичный, экономичный в использовании и обслуживании.

Деление с предварительной утрамбовкой теста или без нее

Подходит для высоко гидратированного и ферментированного теста (минимум 65%гидратации). Вместимость от 3 до 5 кг теста. Деление с предварительной утрамбовкой теста или без нее.

SignИнструкция для упрощения использованияalétique intégrée, pour une utilisation simplifiée

Moveo

Компактность: для размещения на рабочем столе или на подставке Moveo (аксессуар) с секцией для хранения решеток (опция) и поддоном для сбора остатков теста. Подставка Moveo с 2 колесами и ручками для легкого перемещения. Подставка Moveo со встроенным контейнером для муки.